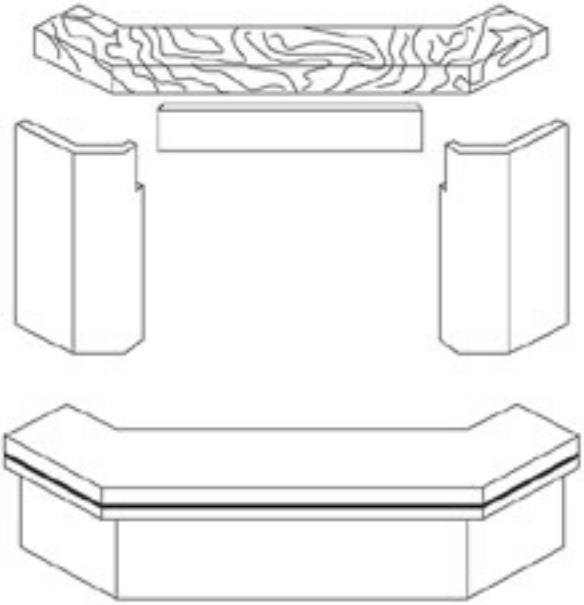

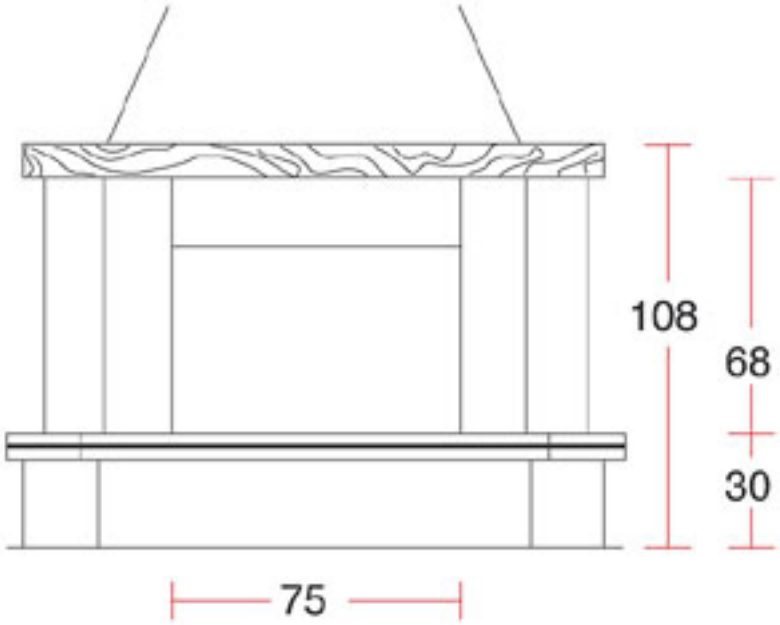
108
68
30
75

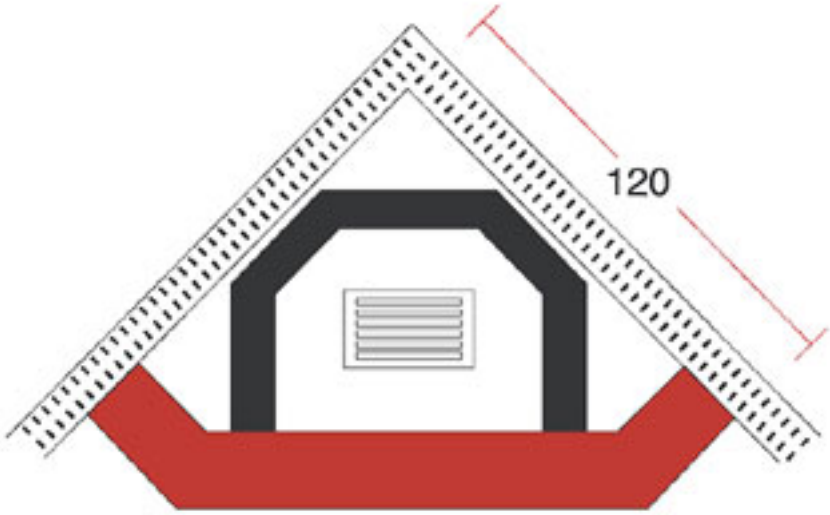
120